第25回神戸兵庫シティライオンズクラブ杯春季新人戦　トーナメント表

男子

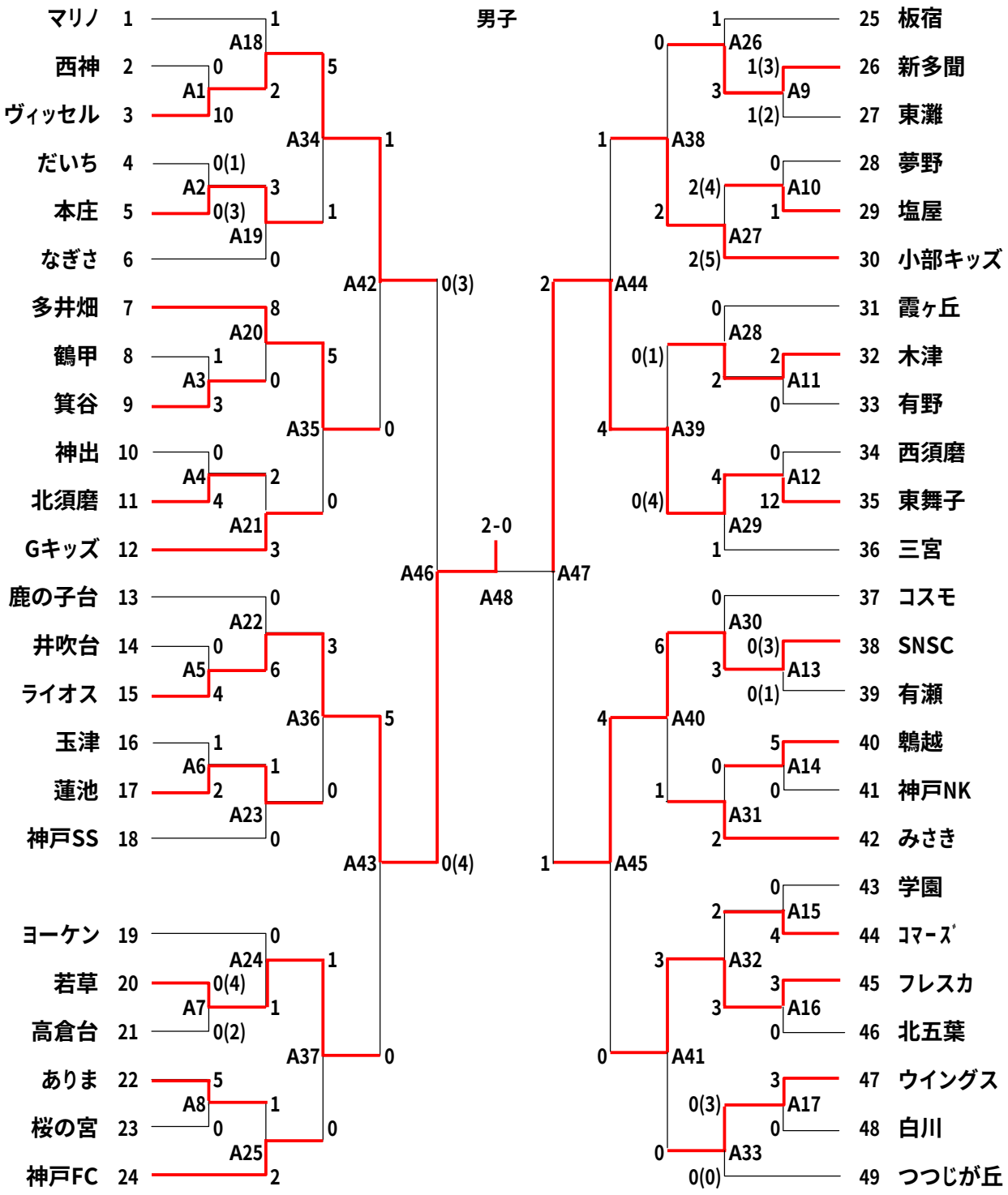
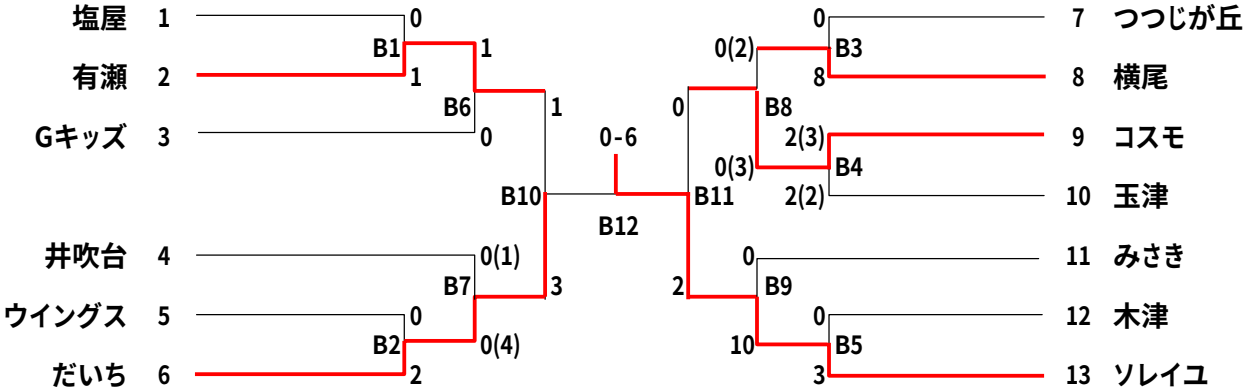
女子