関西マスターズスポーツフェスティバル
２０１８年度（平成３０年度）第６０回神戸市民体育大会組合せ表

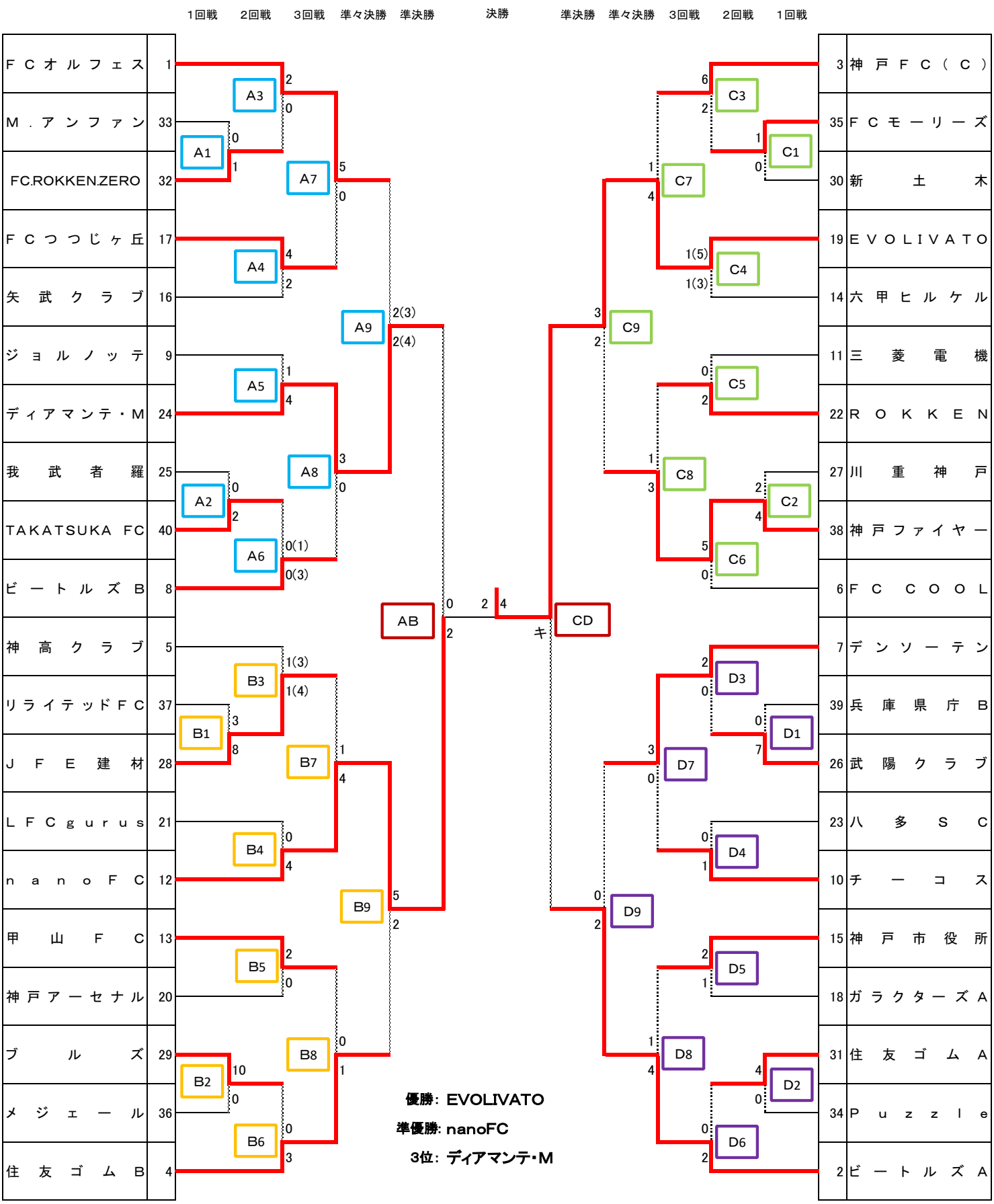

【一般社団法人神戸市サッカー協会　社会人委員会】