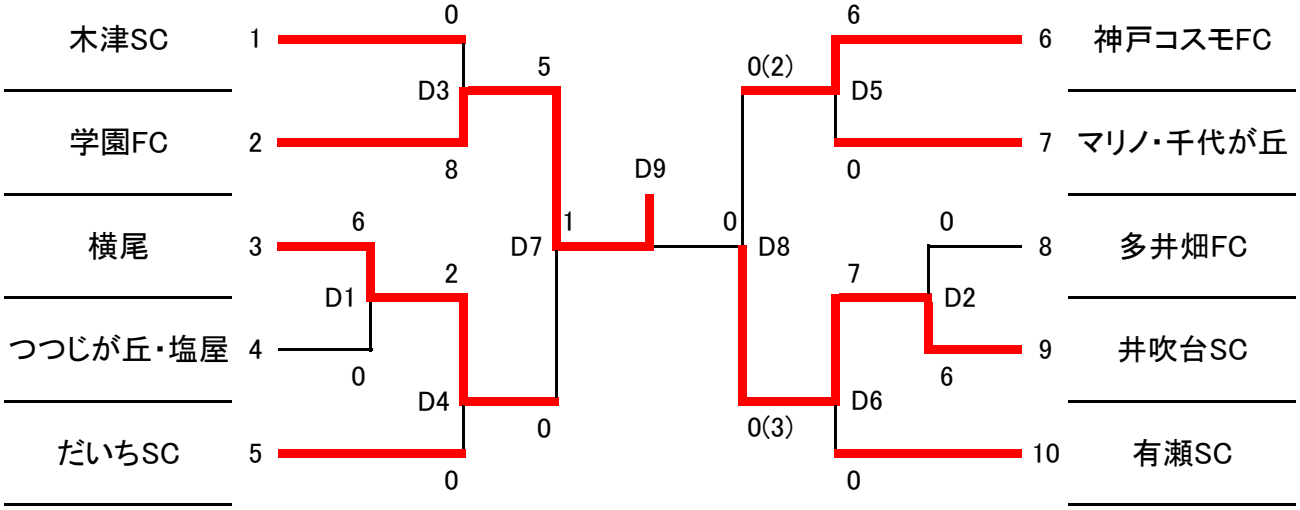第35回神戸兵庫シティライオンズクラブ杯　春季新人戦大会　トーナメント表 【女子】