第37回神戸兵庫シティライオンズクラブ杯　春季新人戦大会　トーナメント表 【男子】Ver.2.0
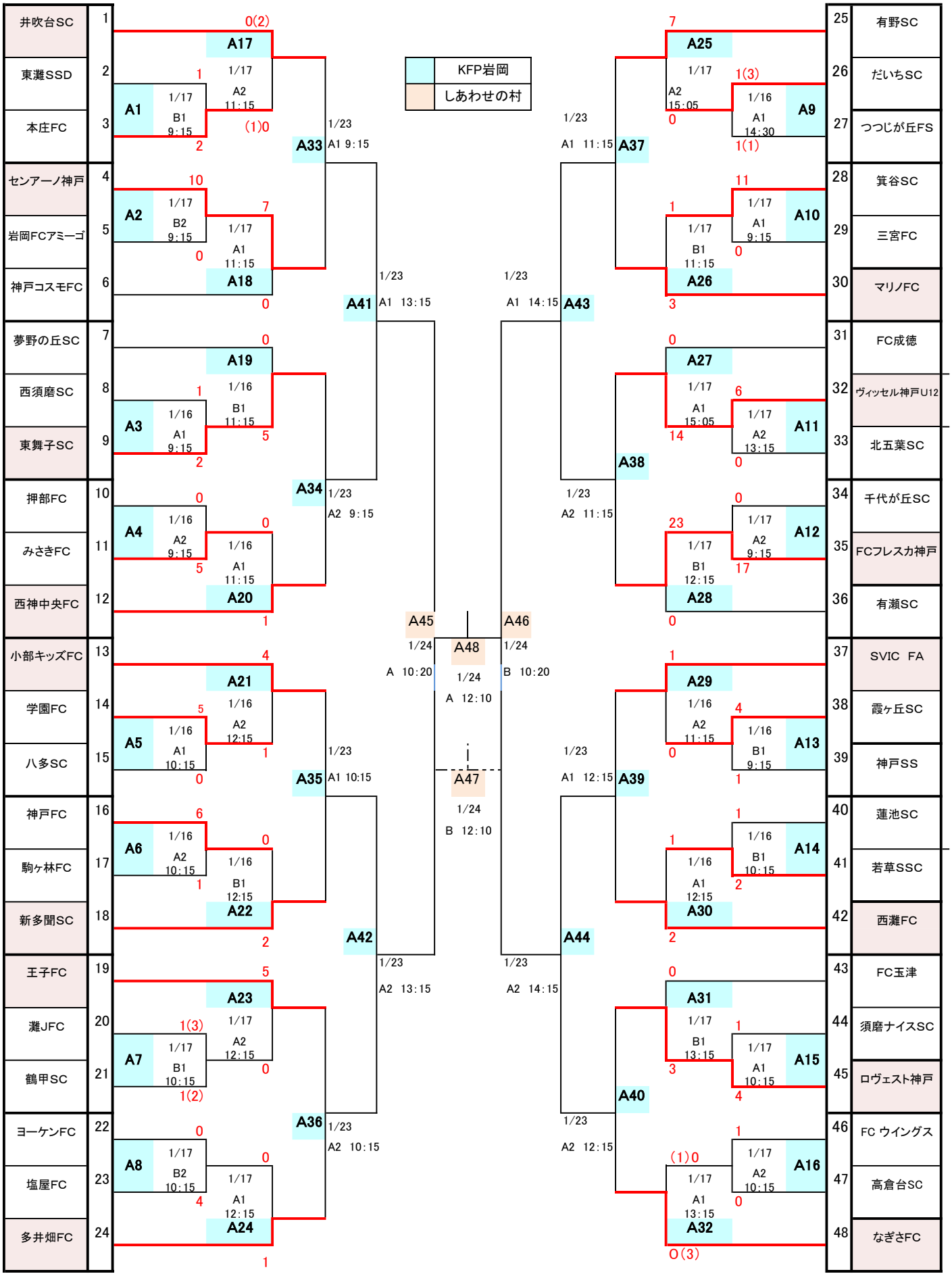
1/16･17　試合結果