関西マスターズスポーツフェスティバル
２０２１年度（令和３年度）第６２回神戸市民体育大会組合せ表

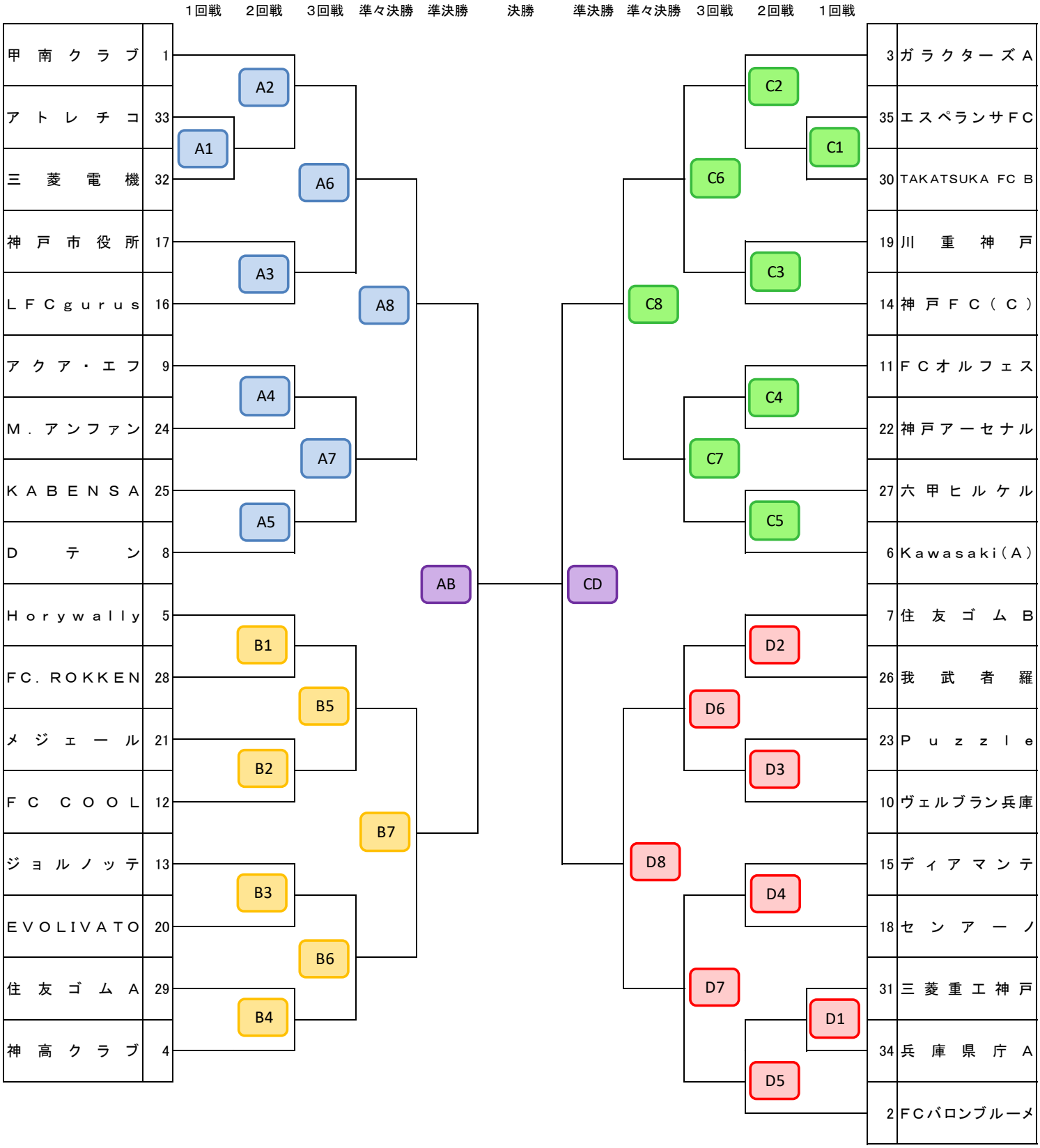

【一般社団法人神戸市サッカー協会　社会人委員会】