2022/3/12

関西マスターズゲームズ
２０２２年度（令和４年度）第６３回神戸市民体育大会組合せ表

1回戦　2回戦　3回戦　準々決勝　準決勝　決勝　準決勝　準々決勝　3回戦　2回戦　1回戦
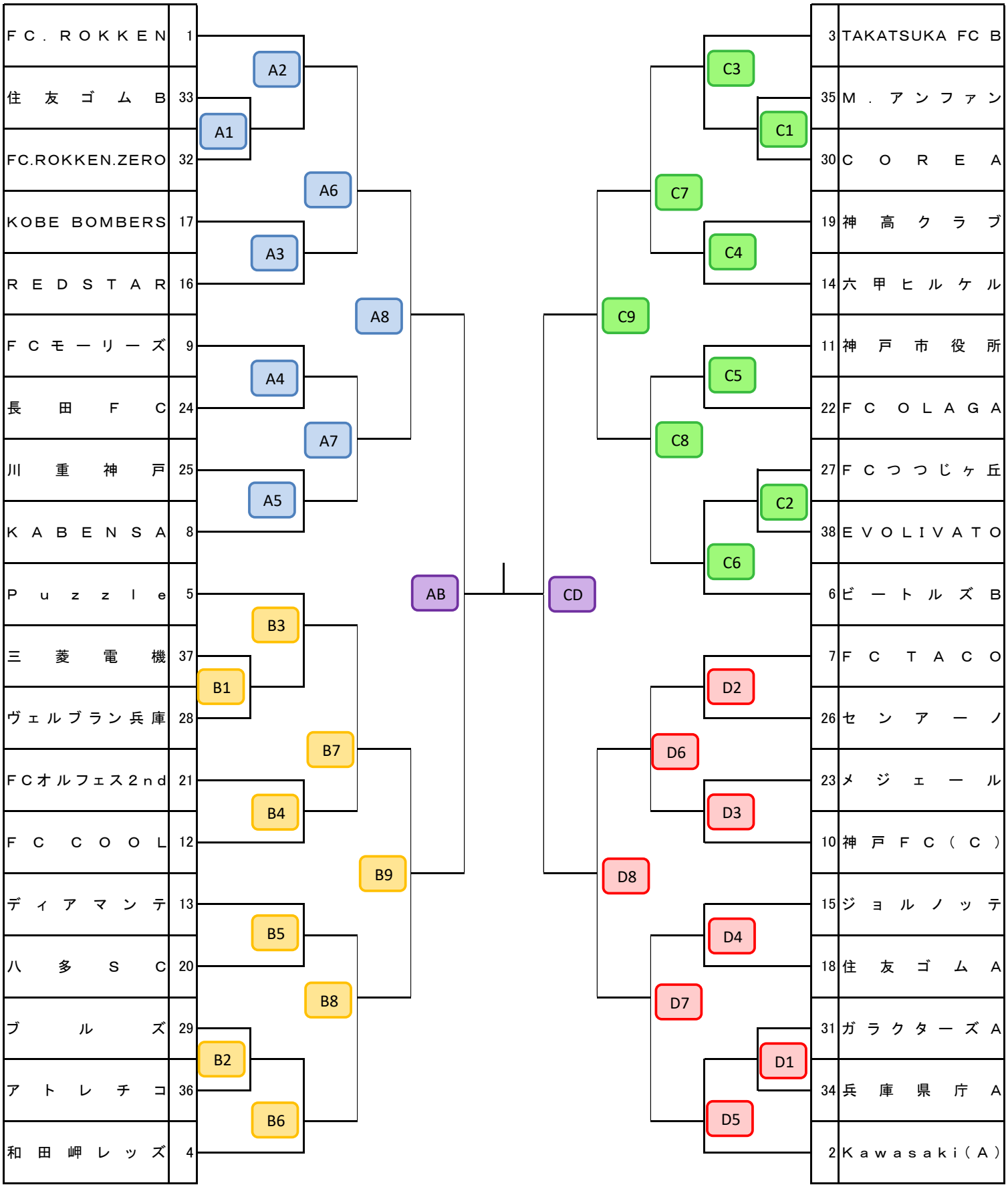
FC．ROKKEN	1	3	TAKATSUKA FC B
住友ゴムB	33	35	M．アンファン
FC.ROKKEN.ZERO	32	30	COREA
KOBE BOMBERS	17	19	神高クラブ
REDSTAR	16	14	六甲ヒルケル
FCモーリーズ	9	11	神戸市役所
長田FC	24	22	FC OLAGA
川重神戸	25	27	FCつつじヶ丘
KABENSA	8	38	EVOLIVATO
Puzzle	5	6	ビートルズB
三菱電機	37	7	FC TACO
ヴェルブラン兵庫	28	26	センアーノ
FCオルフェス2nd	21	23	メジェール
FC COOL	12	10	神戸FC（C）
ディアマンテ	13	15	ジョルノッテ
八多SC	20	18	住友ゴムA
ブルズ	29	31	ガラクターズA
アトレチコ	36	34	兵庫県庁A
和田岬レッズ	4	2	Kawasaki（A）