2026/6/14

２０２６年度　神戸市民総合スポーツ大会（春季大会）組合せ表

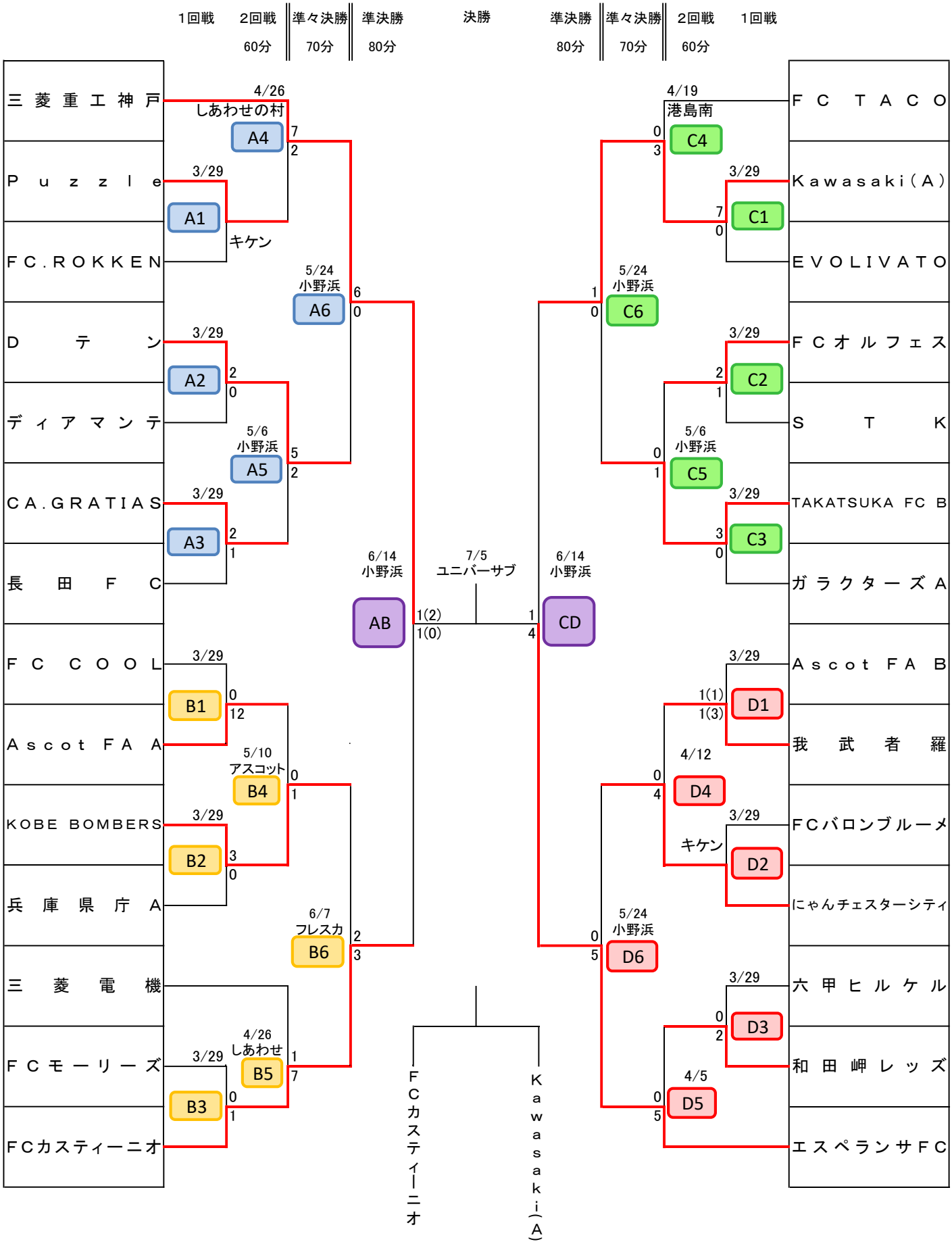

【一般社団法人神戸市サッカー協会　社会人委員会】