【平成15年度（2003年度）　市民大会】

2003/5/18

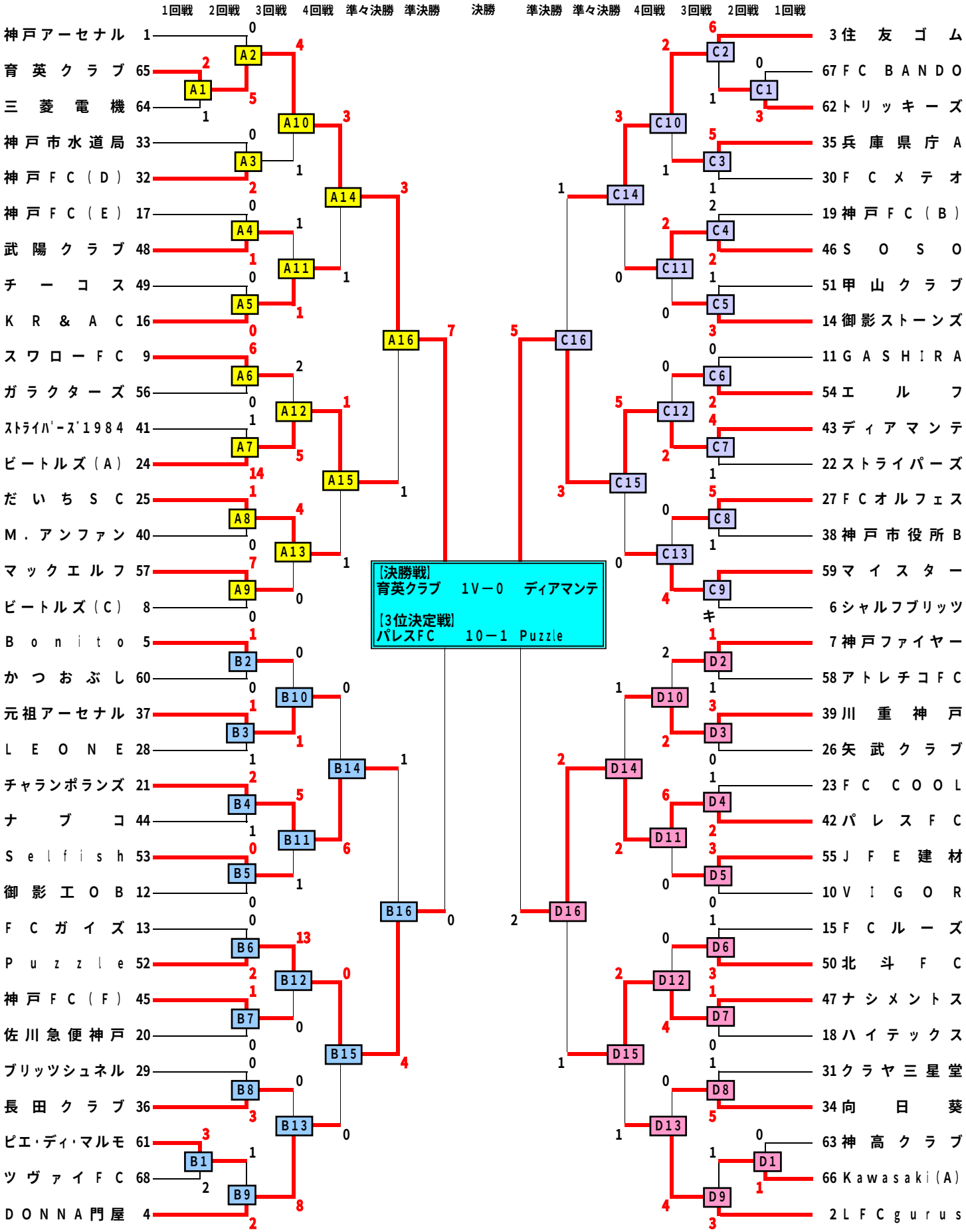

【神戸市サッカー協会　社会人委員会】

大 会 名	第45回神戸市民体育大会	ラウンド	決勝戦	観衆		グランド責任者	宮崎 康雄
会場	いぶきの森グラウンド	天候	晴	弱 風		審判ｲﾝｽﾍﾟｸﾀｰ	
日時	2003 ・ 5 ・ 18	試合時間80分、交代 7名		ピッチ状態	全面良芝	記録者	渡 進治

主 審	大 歳 和 法	副 審	沢 山 武	副 審	井 手 誠 之	第4の審判	矢 崎 勉

ﾁｰﾑ名						ﾁｰﾑ名
育英クラブ	1	0	前半	0	0	ディアマンテ
		0	後半	0		
		1	延長前半	0		
KICK OFF			延長後半			KICK OFF

延長後	延長前	後半	前半	合計		合計	前半	後半	延長前	延長後
	1	7	8	16	SH	14	8	4	2	
	1	2	4	7	GK	15	10	5	0	
	0	2	5	7	CK	2	1	1	0	
	0	6	9	15	直接FK	17	9	6	2	
	1	2	0	3	間接FK	4	2	1	1	
					PK					

「先発欄」に 先発11人はそのﾎﾟｼﾞｼｮﾝ名・ｻﾌﾞﾒﾝﾊﾞｰは○を記入。

ﾁｰﾑ名							ﾁｰﾑ名						
先発	番号	選 手 名	交 代 分 → No	得点時間	警告・退場 時間	警告・退場 理由	先発	番号	選 手 名	交 代 分 → No	得点時間	警告・退場 時間	警告・退場 理由
○	1	井手 泰樹	→				○	1	桂 健二	→			
○	2	竹下 哲也	→				○	4	多木 俊宏	→			
○	4	北田 智之	→				○	3	蓑畑 雄介	→		58	反スポ
	6	酒井 宏明	75 → 9				○	17	岩井 一真	→			
○	7	井野 貴司	→				○	5	北原 大也	40 → 20			
○	9	坂藤 公將	75 → 6				○	14	岡崎 健太	40 → 10			
	10	藤井 奉也	40 → 16				○	6	藤田 雄貴	→			
	17	中谷 貴行	71 → 12	86				20	藤本 康一	40 → 5			
○	12	宮城 将	71 → 17				○	11	大西 雄介	→			
	13	山内 大輔	→				○	13	山尾 省大	59 → 15			
○	15	神田 淳一	→					10	仁木 雄策	40 → 14			
○	16	木村 健介	40 → 10		37	遅延		15	光実 正博	59 → 13		64	反スポ
○	19	宮崎 俊幸	→				○	9	佐藤 功一	→			
	20	畝 忠義	→				○	7	木村 友哉	40 → 8			
○	22	増本 弘幸	→					8	佐伯 大樹	40 → 7			
	24	安藤 哲矢	→							→			
	25	塩崎 啓晶	→							→			
○	3	小西 宏明	→							→			
	26	藤原 智	→							→			
			→							→			
			→							→			
			→							→			

PK																					

大 会 名	第45回神戸市民体育大会	ラウンド	三位決定戦	観衆		グランド責任者	宮崎 康雄
会場	いぶきの森グラウンド	天候	晴	弱	風	審判ｲﾝｽﾍﾟｸﾀｰ	
日時	2003 ・ 5 ・ 18	試合時間80分、交代 7名		ピッチ状態	全面良芝	記録者	渡 進治

主 審	酒 井 太 地	副 審	小 島 泰 三	副 審	海 老 純	第4の審判	井 手 誠 之

ﾁｰﾑ名						ﾁｰﾑ名
パレスFC	10	6	前半	0	1	Puzzle
		4	後半	1		
			延長前半			
KICK OFF			延長後半			KICK OFF

延長後	延長前	後半	前半	合計		合計	前半	後半	延長前	延長後
		11	15	26	SH	10	4	6		
		2	3	5	GK	6	4	2		
		5	4	9	CK	0	0	0		
		1	1	2	直接FK	10	3	7		
		0	1	1	間接FK	2	1	1		
					PK					

「先発欄」に 先発11人はそのﾎﾟｼﾞｼｮﾝ名・ｻﾌﾞﾒﾝﾊﾞｰは○を記入。

ﾁｰﾑ名							ﾁｰﾑ名						
先発	番号	選 手 名	交 代 分 → No	得点時間	警告・退場 時間	警告・退場 理由	先発	番号	選 手 名	交 代 分 → No	得点時間	警告・退場 時間	警告・退場 理由
○	1	玉野 博文	→				○	1	西垣 隆	→			
○	2	三山 璋昇	→				○	2	中村 匡秀	→			
○	3	吉村 和寿	→	76				3	八宇 孝夫	→			
	4	金本 進	32 → 7				○	5	人見 篤史	→			
	5	岩本 康鎬	44 → 15				○	7	嶋本 力也	→	58		
○	6	藤本 敬文	→	79			○	9	鈴木 陽	→			
○	7	吉山 忠志	32 → 4					10	広末 誠	→			
	8	高原 栄治	→				○	11	広末 誠二	→			
○	9	島村 容豪	→	37			○	13	金塚 康祐	→			
○	10	本田 忠之	→					8	当真 久浩	→			
	11	本田 昌之	→				○	17	内海 研太郎	→			
	12	太田 幸司	44 → 24	53 70			○	19	大住 信輔	→			
○	13	大橋 智	→	6 39			○	20	桝居 英一	→			
	14	高村 龍志	→				○	21	越智 諭	→			
○	15	池田 雅昭	44 → 5							→			
	16	李東 秀玉	→							→			
	17	小林 圭	→							→			
	18	永安 守	→							→			
	19	山下 相勲	→							→			
○	20	山本 賛	→	13						→			
	21	永安 宏治	→							→			
	22	松岡 弘哲	→							→			
○	24	坂山 大浩	44	12 19 22									

PK																						